切割机

# QCUT 250 A



© ATM Qness GmbH - www.qatm.com
保留技术变更和出错的权利

**Qcut 250 A 是一款紧凑灵活的半自动砂轮切割机，配有 254 毫米/10 英寸切割轮，可切割直径达 95 毫米的工件或样品。该机器既有手动切割机的优点和速度，又有自动砂轮切割机的优点。**

半自动 Qcut 250 A 配备了手柄和自动手柄制动器，可单手操作，使垂直切割或切割轮定位比以前更容易。带 T 型槽的切割台由不锈钢制成，既可与动态自动驱动装置配合使用（允许脉冲切割），也可在手动模式下通过手轮操作（横向切割）。Qcut 250 A 采用久经考验的 QATM 脉冲切割技术，即使切割最难加工的材料，也能获得出色的切割效果。同时拥有自动X轴可在大型工件直切时实现温和切割（摆动式切割）。

对于更复杂的切割任务，Qcut 250 A 可选配自动横向工作台，以执行连续切割。在设置和操作过程中，通过行程测量对各轴进行监控。

点击观看视频

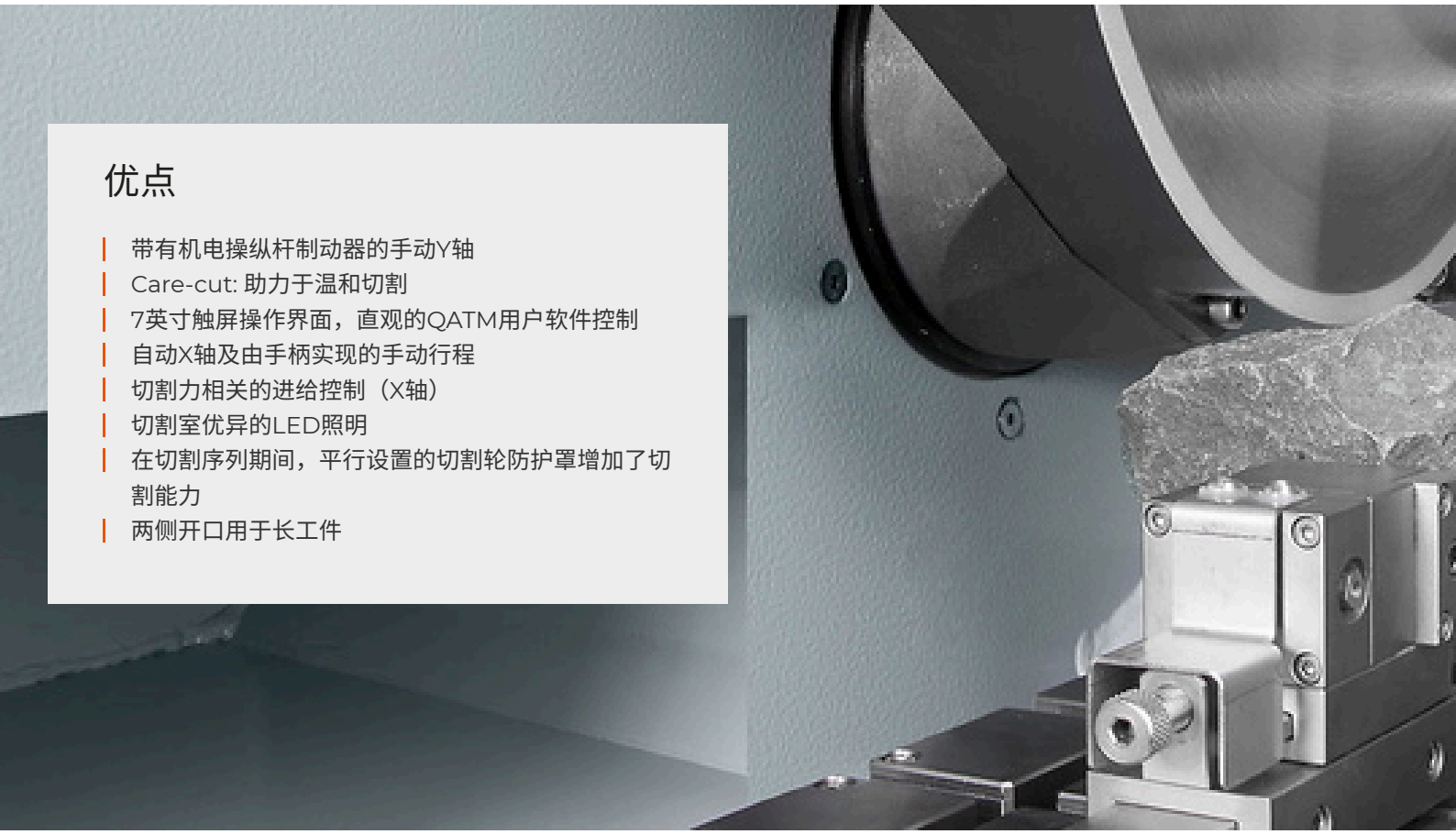

## 优点

- 带有机电操纵杆制动器的手动Y轴
- Care-cut: 助力于温和切割
- 7英寸触屏操作界面，直观的QATM用户软件控制
- 自动X轴及由手柄实现的手动行程
- 切割力相关的进给控制（X轴）
- 切割室优异的LED照明
- 在切割序列期间，平行设置的切割轮防护罩增加了切割能力
- 两侧开口用于长工件


© ATM Qness GmbH - www.qatm.com
保留技术变更和出错的权利

## 性能指标

### 精细动态切割

通过手动切割运动，切割力通过一组齿轮进行调节。因此，切割时不会出现晃动，而且更加精确。使用方便的操纵杆制动器可将切割轮固定在任何位置。

### 水平运动

通过手动水平移动或自动移动，可以纵向切割较长的工件，并方便地将样品放置在切割轮下方。在脉冲切割模式下，样品材料被切割得特别平缓。

### 直观的控制软件

新的控制软件集成了丰富的维护菜单，使操作简单舒适。

### 自动横移

自动 Z 轴可以 0.1 毫米的精度进行调整，以实现平行切割。

切割机 QCUT 250 A

## 超凡细节

**1. 大尺寸切割试台**

- 轴可以无反弹定位
- 简洁的凹槽设计，便于QATM夹具的安装
- 用于单独夹具的12毫米T型槽
- 最大 宽 x 高: 380 mm x 270 mm (不带Z-axis), 否则 300 mm x 270

**2. 人体工学控制面板**

- 10,1" 彩色触摸屏
- 用于手动操作的操纵杆

**3. 激光辅助定位**

- 用于切割前工件的精确定位

**4. 切割轮锁定**

**5. 侧开口**

- 用于切割前工件的精确定位

**6. 坚固的外壳**

- 坚固的粉末涂层铝质结构

**7. 平行导向的切割轮罩盖**

- 交叉切割能力的提升

**8 大型手动操纵杆**

- 带自动锁定制动器的手动操纵杆，用于精确的横向切割

© ATM Qness GmbH - www.qatm.com
保留技术变更和出错的权利

通过锁定机制和简易螺母系统实现简化的切割轮更换操作

**完美的切割 - 由QPREP耗材保证**

当使用正确的元素: 知识、保养和正确选择耗材和切割机进行加工时，切割更可靠、更安全、更高效。

**快速、强大、灵活-QTOOLS 夹具**

我们创新的夹具用于安全、精确地夹紧工件，以确保精确的切割和磨削过程。针对特定的应用和工件尺寸，我们已经开发了各种不同的夹具。

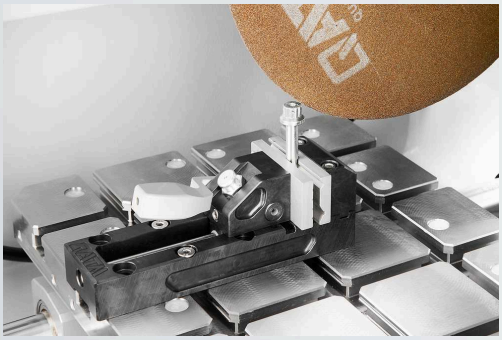


© ATM Qness GmbH - www.qatm.com
保留技术变更和出错的权利

切割机 QCUT 250 A

# 技术参数

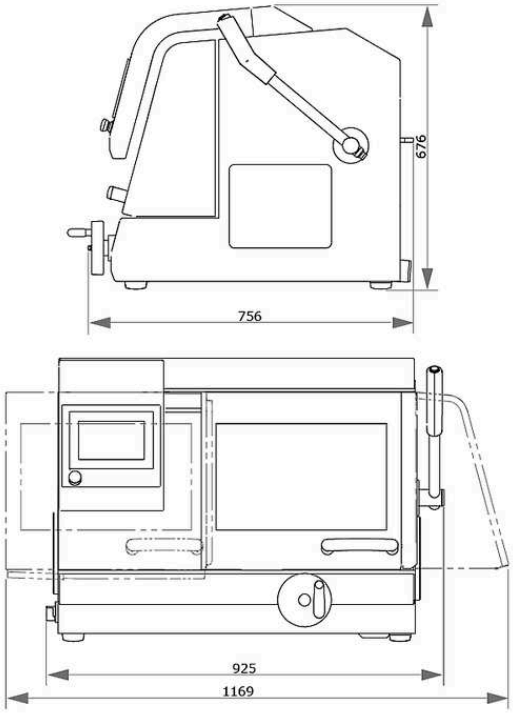


| | |
|---|---|
| **切割轮** | 可达254mm/10'' |
| **最大切割能力** | ø 95 mm |
| **X轴 自动 & 手动** | 225 mm |
| **Y轴行距 手动** | 170 mm |
| **Z-轴自动（可选）** | 120 mm |
| **Z轴精度** | 0.1 mm |
| **载物台（不含Z轴） 宽x深** | 380 x 270 mm |
| **载物台（含Z轴） 宽x深** | 300 x 270 mm |
| **T型槽** | 12 mm |
| **连接电源** | 5.5 kVA |
| **工作功率 （主载荷）** | 3 kW, S1; 4 kW, S3/60% |
| **转速** | 3015 rpm at 50Hz and 3100 rpm at 60Hz |
| **宽 x 高 x 深** | 925 x 676 x 756 mm |
| **重量 (取决于设备)** | ~ 130 kg |


© ATM Qness GmbH - www.qatm.com
保留技术变更和出错的权利

www.qatm.cn/qcut-250-a


© ATM Qness GmbH - www.qatm.com
保留技术变更和出错的权利

# ORDER DATA

## BASIC EQUIPMENT

| MACHINE (ALL ITEMS REQUIRED) | | |
|---|---|---|
| M1822000 | | Qcut 250 A (Brillant 240) Base machine |

| POWER SUPPLY (1 ITEM REQUIRED) | |
|---|---|
| A1822001 | Qcut 250 A power connection 400V/50Hz (3Ph/PE) |
| A1822002 | Qcut 250 A power connection 480V/60Hz (3Ph/PE) |
| A1822003 | Qcut 250 A power connection 220V/60Hz (3Ph/PE) |

| TABLE DRIVE BRILLANT (1 ITEM REQUIRED) | |
|---|---|
| A1822004 | Qcut 250 A X-Axis aut.&manual / without Z-Axis |
| A1822005 | Qcut 250 A X-Axis aut.&manual / Z-Axis aut. |

| RECIRCULATION SYSTEM (1 ITEM REQUIRED) | | |
|---|---|---|
| A5800484 | | Recirculation Cooling System 45L 400V/50Hz (3Ph/PE) mobile, with insertion mechanism |
| A5800485 | | Recirculation Cooling System 45L 480V/60Hz (3Ph/PE) mobile, with insertion mechanism |
| A5800486 | | Recirculation Cooling System 45L 220V/60Hz (3Ph/PE) mobile, with insertion mechanism |
| A5800487 | | Recirculation Cooling System 45L 400V/50Hz (3Ph/PE) mobile, without folding wheels |
| A5800488 | | Recirculation Cooling System 45L 480V/60Hz (3Ph/PE) mobile, without folding wheels |
| A5800489 | | Recirculation Cooling System 45L 220V/60Hz (3Ph/PE) mobile, without folding wheels |
| A6501009 | | Belt filter 130 - 400V/50Hz (3Ph/PE) |


© ATM Qness GmbH - www.qatm.com
保留技术变更和出错的权利

| | | |
|---|---|---|
| A6501011 | | Belt filter 130 - 480V/60Hz (3Ph/PE) |
| A6501010 | | Belt filter 130 - 220V/60Hz (3Ph/PE) |
| Z6501004 | | Connection set belt filter 130 |

## OPTIONS (TO BE ORDERED WITH MACHINE)

| | | |
|---|---|---|
| A1822006 | | Qcut 250 A laser alignment aid |
| A1822007 | | Qcut 250 A centrifugal separator 400V 50Hz/480V 60Hz |
| A1822008 | | Qcut 250 A centrifugal separator 220V 60Hz |

## PRECISION CLAMPING DEVICES

| | |
|---|---|
| Z1870035 | Sample holder L standard Ø 40 mm open |
| Z1870037 | Sample holder L standard Ø 40 mm closed |
| Z1870039 | Sample holder L Flex Ø 40 mm |
| Z1870043 | Sample holder L parallel clamping vice open |
| Z1870041 | Sample holder L parallel clamping vice closed |
| Z1870045 | Drop shape sample holder L Ø 40 mm |
| Z1870047 | Universal clamping vice L |
| Z1870049 | Matrix clamping vice L |
| Z1870054 | Mini vice L |
| Z1870056 | Double parallel vice L |
| Z1870058 | Adaptor with ball joint L |
| Z1870064 | Reduction ring Ø 25 mm |
| Z1870063 | Reduction ring Ø 30 mm |
| Z1870071 | Reduction ring Ø 40 mm |
| Z1870067 | Reduction ring 1" |
| Z1870066 | Reduction ring 1 1/4" |
| Z1870065 | Reduction ring 1 1/2" |


© ATM Qness GmbH - www.qatm.com
保留技术变更和出错的权利

| | |
|---|---|
| Z1870068 | Manual chuck Ø 32 mm |
| Z1870069 | Manual chuck Ø 44 mm |
| Z1870070 | Manual chuck Ø 56 mm |

| VACUUM CLAMPING VICES | |
|---|---|
| Z1870028 | Vacuum sample holder |
| 01870288 | Vacuum holder (sacrificial plate) |
| Z1304600 | Vacuum pump 230V/50Hz for vacuum sample holder |
| Z1304634 | Vacuum pump 110V/60Hz for vacuum sample holder |

| QTOOL 60 | |
|---|---|
| Z2235200 | Qtool 60 |
| 02235202 | Clamping jaw 32 mm - for Qtool 60 |
| Z2235201 | Clamping jaws 60 mm - for Qtool 60 |
| 02235212 | Clamping jaw 32 mm bevelled - for Qtool 60 |
| 02235213 | Clamping jaw 32 mm cross prism - for Qtool 60 |
| Z2235202 | Clamping jaws 60 mm slotted - for Qtool 60 |
| Z2235203 | Clamping jaws 60 mm slotted prism - for Qtool 60 |

| QTOOL 80 | |
|---|---|
| Z2231203 | Qtool 80 - 100mm |
| 02231243 | Clamping jaw 40 mm |
| Z2231215 | Clamping jaws 70 mm |
| 02231245 | Clamping jaw 40 mm bevelled |
| 02231246 | Clamping jaw 40 mm cross prism |
| Z2231216 | Clamping jaws 70 mm slotted |
| Z2231217 | Clamping jaws 70 mm slotted prism |

| QTOOL 80 VARIO | |
|---|---|
| Z2231200 | Qtool 80 Vario - 100 mm |
| Z2231210 | Workpiece stop |


© ATM Qness GmbH - www.qatm.com
保留技术变更和出错的权利

| | |
|---|---|
| 02231200 | Clamping jaw, 40 mm - for Qtool 80 Vario |
| Z2231211 | Clamping jaws, 70 mm |
| 02231213 | Prism jaw, 40 mm |
| 02231229 | Bevelled jaw, 40 mm |
| 02231230 | Cross prism jaw, 40 mm |
| Z2231212 | Round bar jaws, 70 mm slotted |
| Z2231213 | Prism jaws, 70 mm slotted |
| Z2231214 | Clamping jaws, 70 mm slotted |

## EASY-CLAMPING PLATES

| | |
|---|---|
| Z2236030 | Easy-clamping plate S |
| Z2236031 | Easy-clamping plate S with rotating unit |
| Z2236035 | Easy-clamping plate M |

## ACCESSORIES FOR EASY-CLAMPING PLATES

| | |
|---|---|
| Z2236032 | Easy adaption horizontal |
| Z2236033 | Easy adaption vertical |
| Z2236034 | Easy adaption Qtool 40 - 60 |
| Z2236038 | Multitower rotating plate |
| Z2236039 | Multitower |
| Z2236040 | Swivel unit Qtool 40 - 60 |
| Z2236036 | Easy-multifunctional plate |

## CLAMPING ACCESSORIES FOR ROTATING, SWIVELING AND SPECIAL APPLICATIONS

| | |
|---|---|
| Z2236041 | Swivel unit Qtool 60 - 80 |
| Z1304643 | Screw clamper with Easy-clamping plate M |
| Z1304636 | Expansion clamping device |
| Z2236009 | Vertical clamp single |
| Z2236010 | Vertical clamp double |


© ATM Qness GmbH - www.qatm.com
保留技术变更和出错的权利

| | | |
|---|---|---|
| Z2234010 | | Clamping system X-Clamp 3858 |

| CROSS VICES | | |
|---|---|---|
| Z1340010 | | Cross vice 50 - 100 |

| ANGLE AND ROTATING VICES | | |
|---|---|---|
| Z1304001 | | Angle vice 60 |
| 01304008 | | Prism jaw angle vice 60 |

## ROTATIG DEVICES

| | | |
|---|---|---|
| Z1870059 | | Rotation device type RD1 |
| Z1891001 | | Rotation device type RD2.1 |

## UNIVERSAL VICES AND ACCESSORIES

| | | |
|---|---|---|
| 01350022 | | Prism 120° |
| 01350023 | | Prism slim |
| 01350024 | | Prism 90° |
| 01350025 | | Prism 90° high |
| Z1350008 | | Universal vice Piccolo 54 |
| Z1350010 | | Suitcase set universal vice Piccolo 54 |
| Z1350012 | | Universal vice Piccolo 100 |
| Z1350002 | | Universal vice Mono 61 |
| Z1350004 | | Suitcase set universal vice Mono 61 |
| Z1350011 | | Universal vice Mono 132 |


© ATM Qness GmbH - www.qatm.com
保留技术变更和出错的权利

| | |
|---|---|
| Z1350005 | Universal vice Duo |
| Z1350006 | Chain vice set |
| 92005796 | Longitudinal v-shoe |
| 92005797 | Traverse v-shoe |
| 92005799 | Longitudinal bridge |
| 92005800 | Traverse bridge |
| 92005798 | Standard clamping shoe |
| Z1350007 | Height adapter 60mm Piccolo |
| Z1350003 | Height adapter 74mm Mono |
| 95003172 | Clamping arm extension Piccolo 54 and Mono 61 |
| Z1304591 | Fixing screw M6 x 25 |
| 95003169 | Fixing screw Piccolo M8 x 25 |
| 95003170 | Fixing screw Piccolo M10 x 25 |
| 95003168 | Fixing screw Mono M10 x 32 |
| 91001157 | T-slot nut - stainless M6 x 8 |
| 91001161 | T-slot nut - stainless M8 x 10 |
| 91001159 | T-slot nut - stainless M8 x 12 |
| 91001158 | T-slot nut - stainless M10 x 12 |


© ATM Qness GmbH - www.qatm.com
保留技术变更和出错的权利